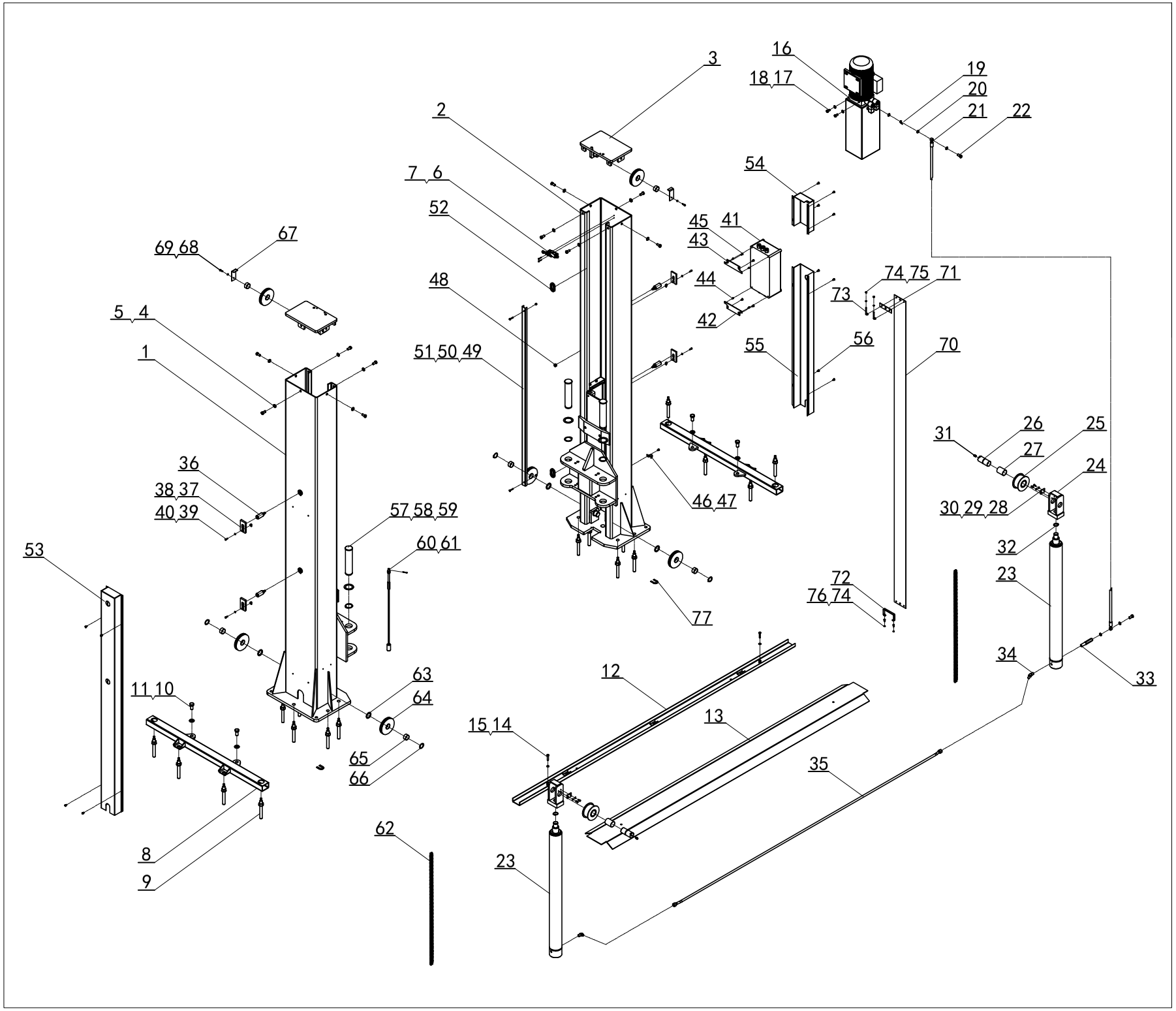
3
16
18 17
19
20
21
22
2
7 6
52
54
45
41
43
44
42
69 68
67
48
74 75
71
73
5 4
1
51 50 49
55
56
70
31
26
25
27
24
36
38 37
40 39
46 47
30 29 28
57 58 59
60 61
32
53
72
76 74
23
77
34
33
12
63
64
11 10
13
15 14
65
66
35
62
8
9
23

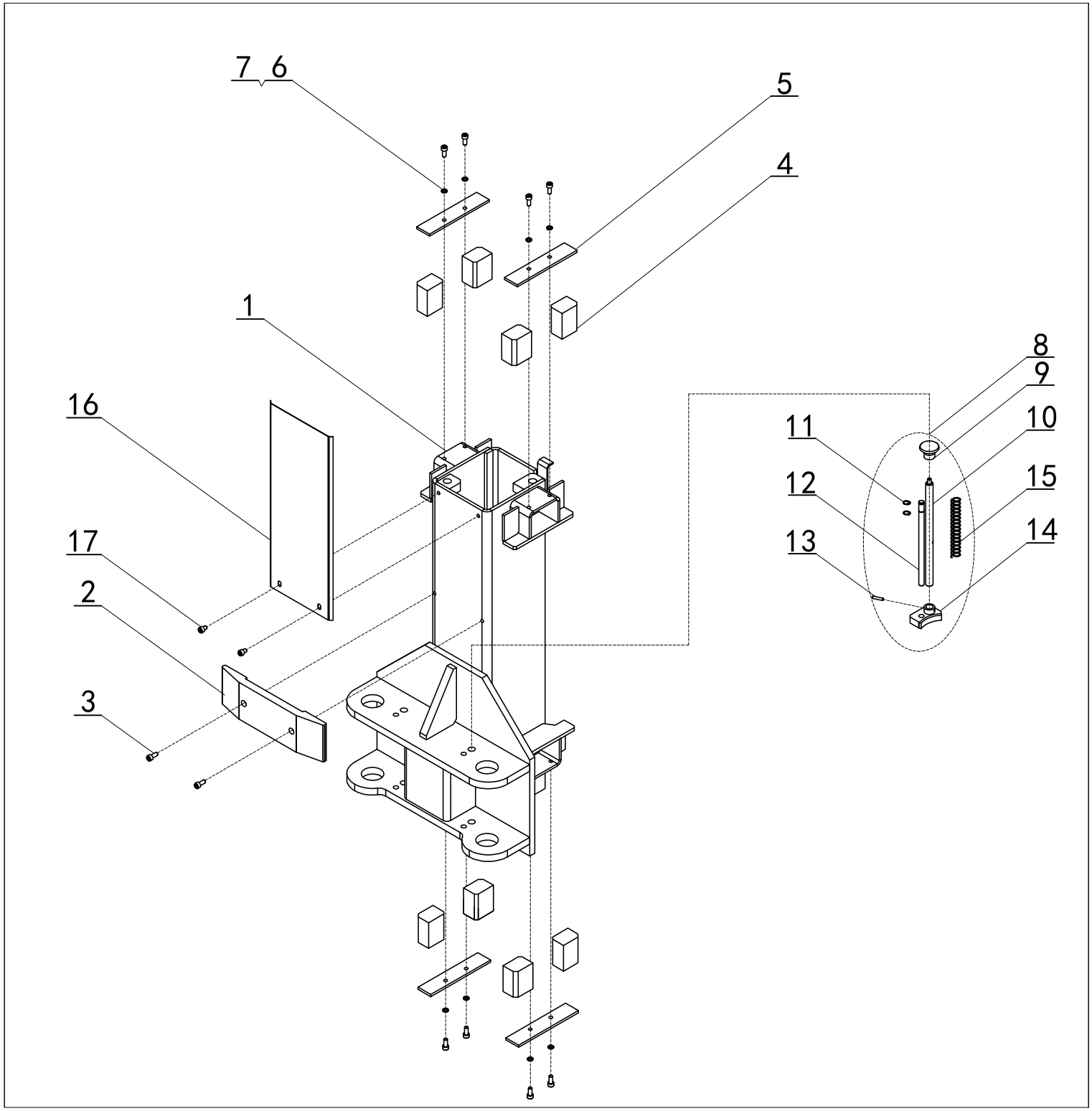
7
6
5
4
1
16
17
2
3
8
9
10
11
12
15
13
14

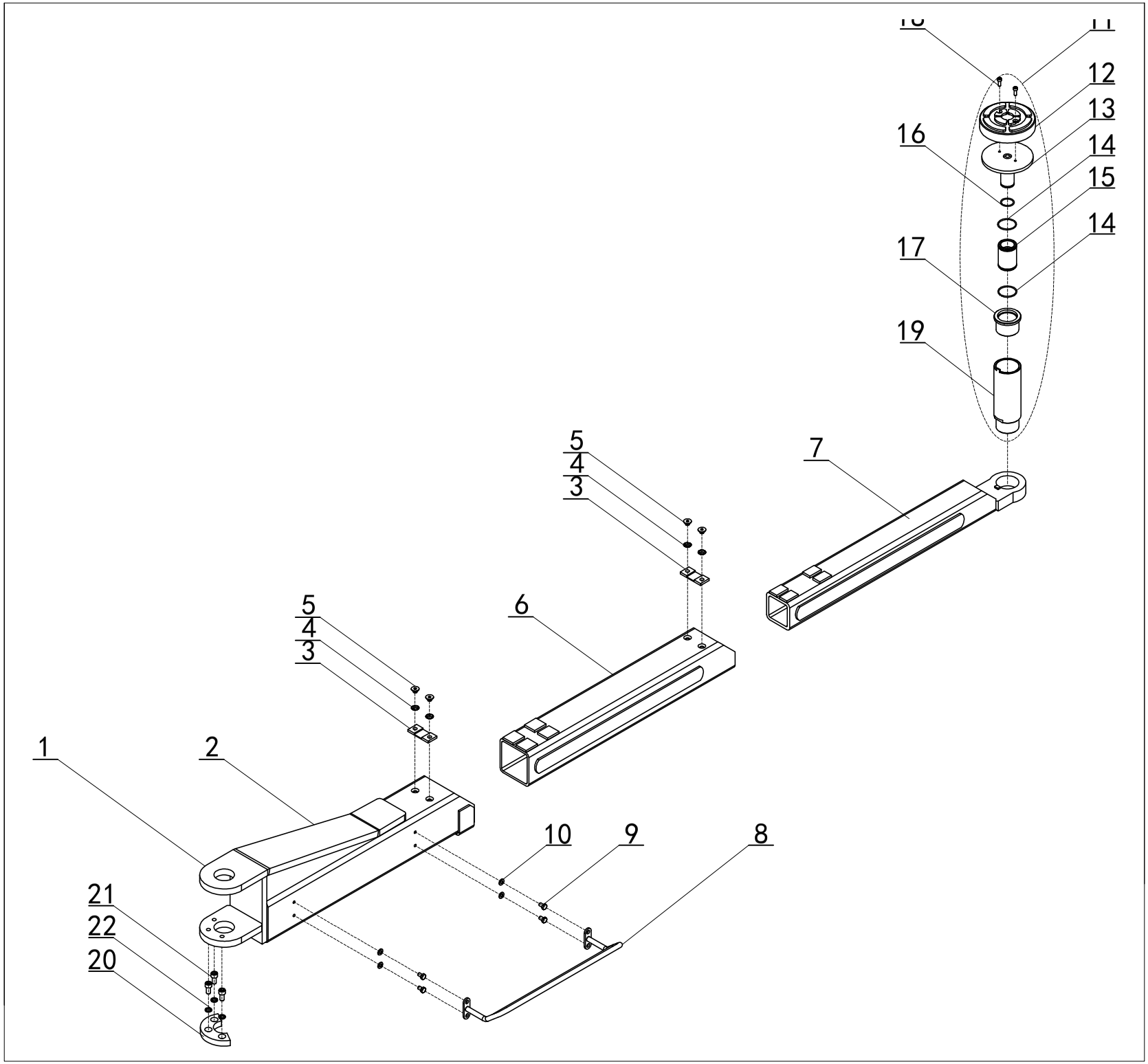
18
11
12
13
16
14
15
14
17
19
5
4
3
7
6
5
4
3
1
2
10
9
8
21
22
20

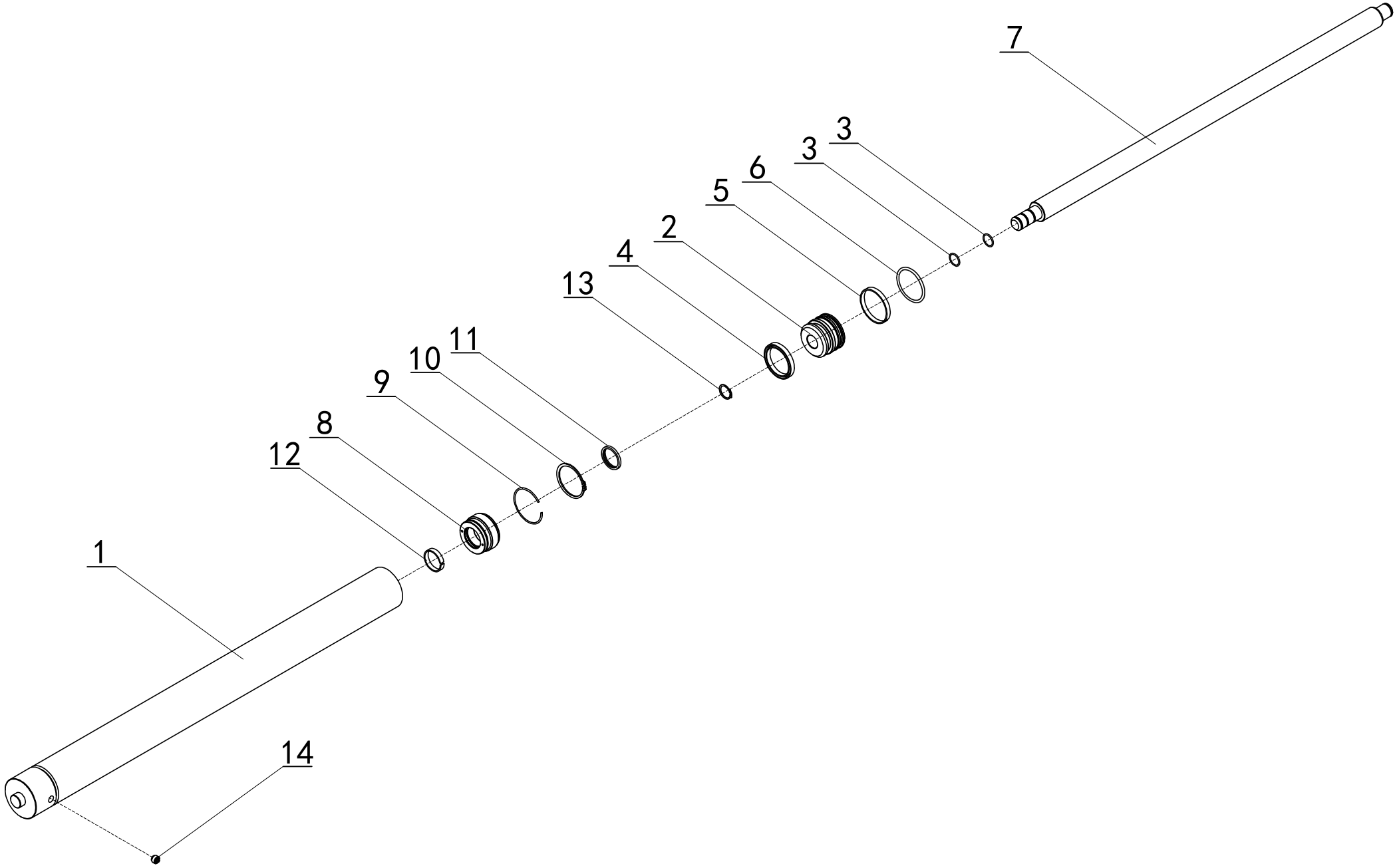
7
3
3
6
5
2
4
13
11
10
9
8
12
1
14

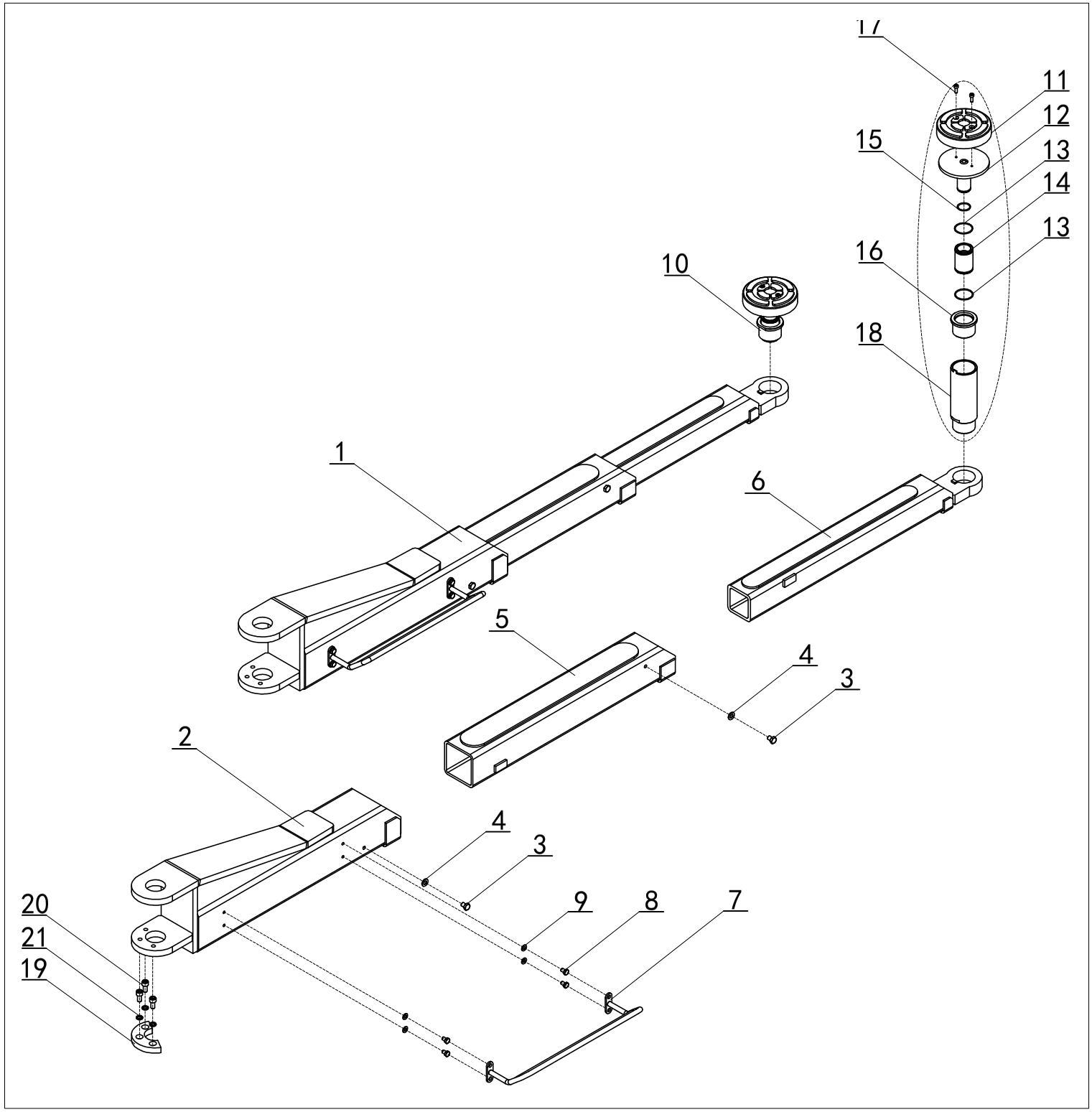
17
11
12
15
13
14
13
16
10
18
1
6
5
4
3
2
4
3
20
9
8
7
21
19